Anfrage und Bestellformular POINT F

Triebenbacher

☐ **Bestellung** ☐ **Anfrage**

Feld für Firmenstempel (falls vorhanden)

Auftraggeber / Firma

Straße / Hausnummer

PLZ / Ort

Kundennummer

Anzahl-Achsen	Glasstärke	A	A 1	B	B 1	α 1	α 2	C

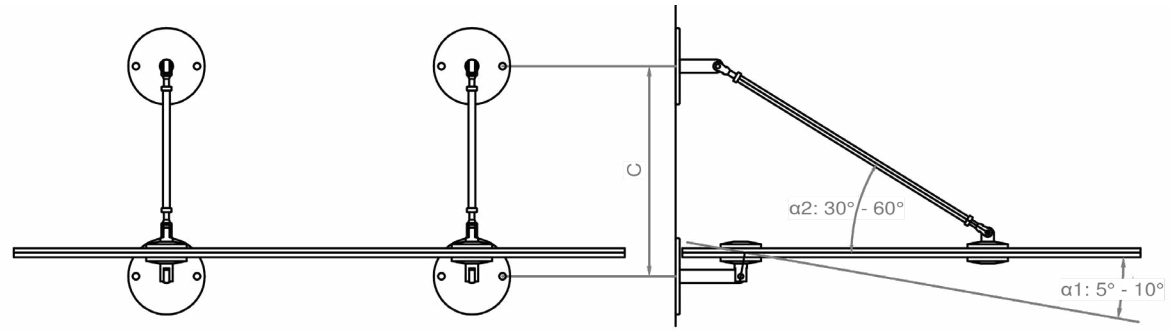

4-Punkt-Lagerung mit 2 Achsen bis 2100 mm Breite

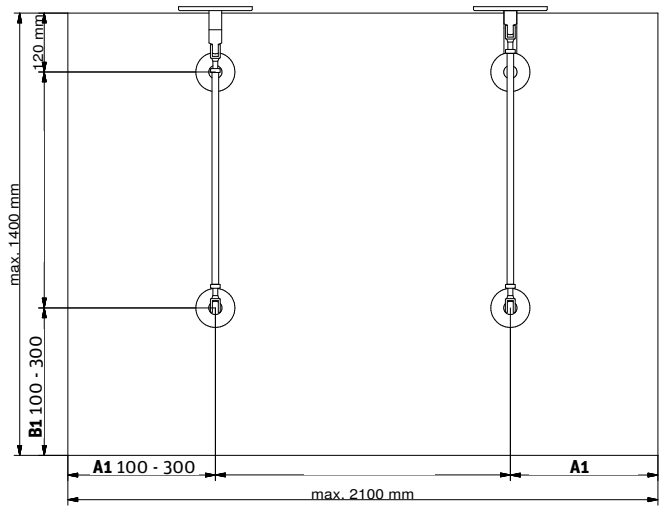

6-Punkt-Lagerung mit 3 Achsen bis 3400 mm Breite

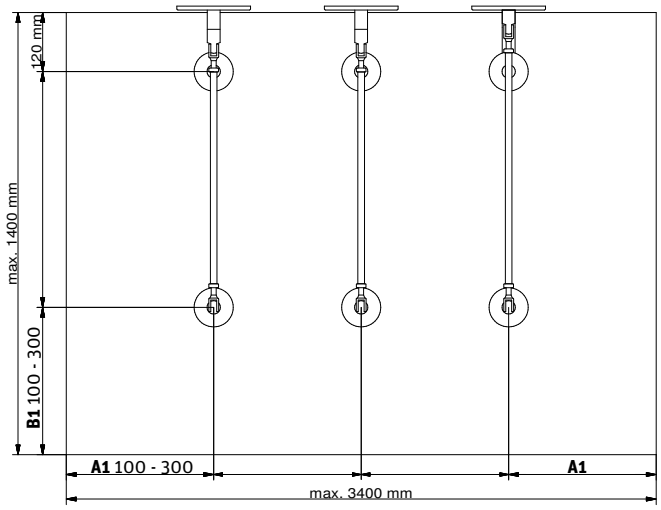

α1 = Gefälle. (max. 10°)
α2 = Winkel Zugstange
C (Wunschmaß Höhensprung) ist abhängig von der Ausladung des Glases
C Maß wird von uns in der Auftragsbestätigung mitgeteilt oder bestätigt
Ø Glasbohrung 25 mm

Für die Statik der Gesamtkonstruktion ist der Auftraggeber verantwortlich. Eine ZiE. ist notwendig.
Bitte beachtebn Sie die Richtlinien für Punktgehaltetene Überkopfverglasungen.